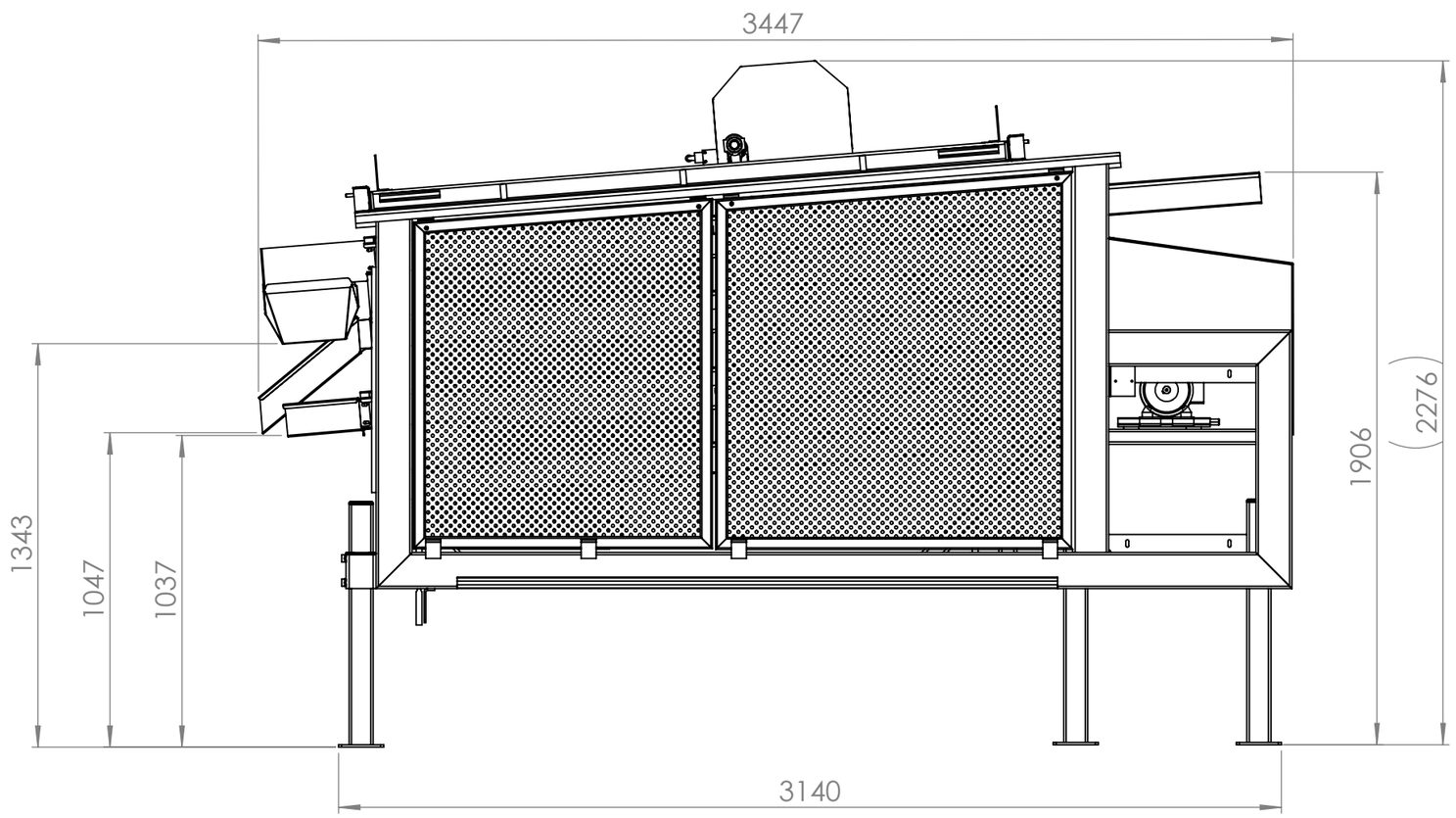

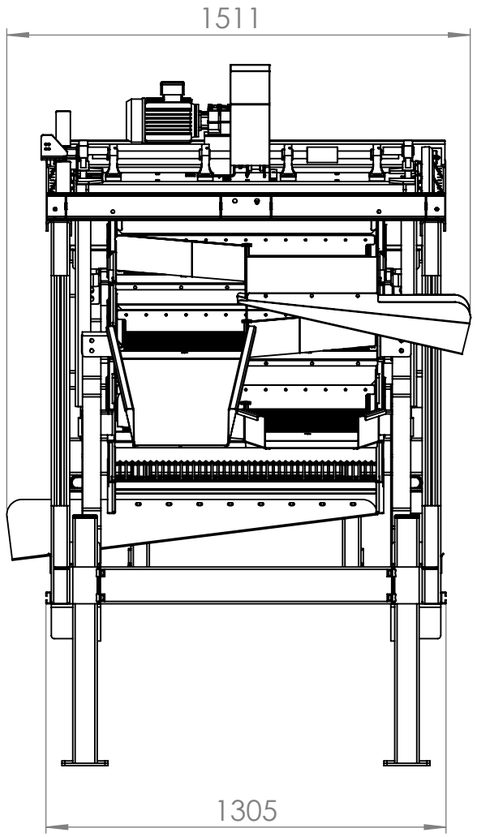

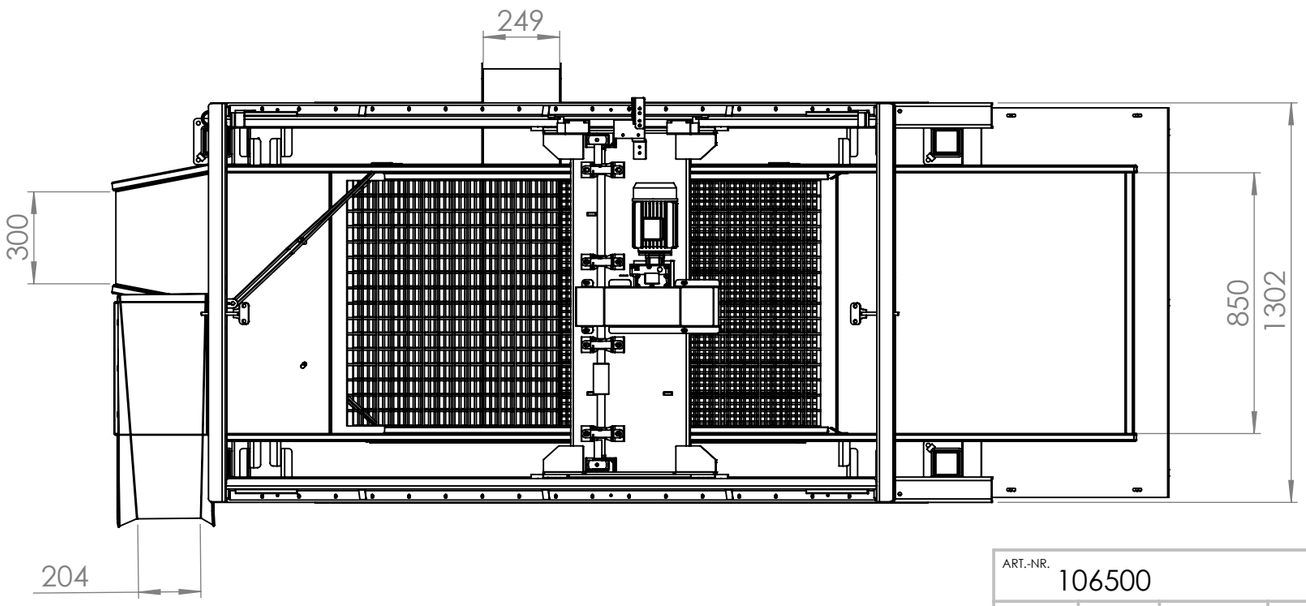

ART.-NR. 106500				WERKSTOFF: Material <nicht festgelegt>	ENTGRATEN UND SCHARFE KANTEN BRECHEN
	NAME	DATUM	OBERFLÄCHE 79.64 m²	BENENNUNG: JKS 165/4 ALPHA	
GEZEICHNET	NH	10.02.2021			
GEPRÜFT			GEWICHT 902.88 kg		
Letzte Änderung					
Rev.	Datum	Name	STATUS in Bearbeitung		
			EURO-Jabelmann Wilsumer Straße 33, 49847 Itterbeck Tel. 05948/9326990 Fax 05948/93269929	ZEICHNUNGSNR. 062504	
				MASSSTAB: 1:20 ZEICHNUNG NICHT SKALIEREN	BLATT 5 VON 5 Format A3

Nicht Freigegeben