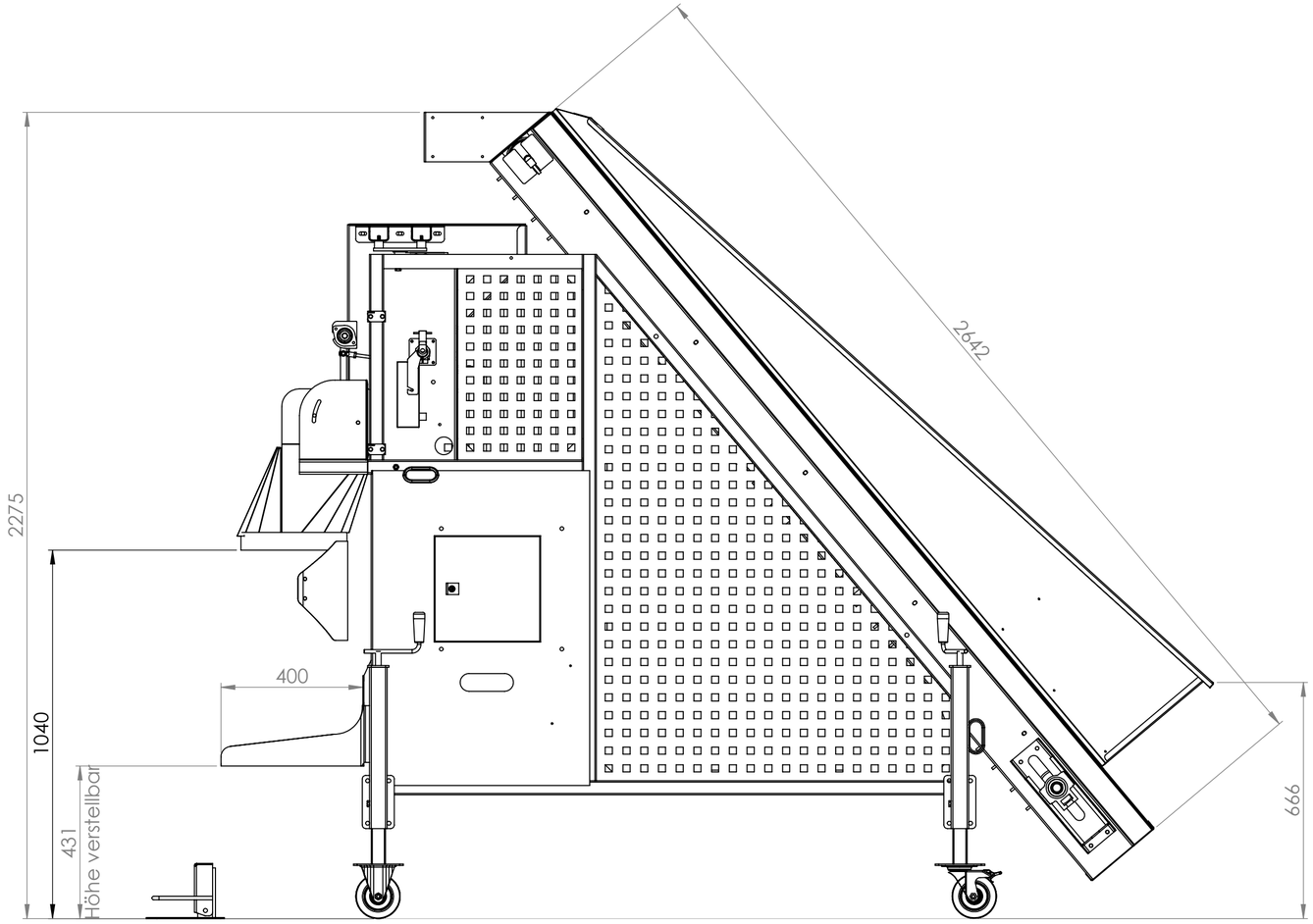

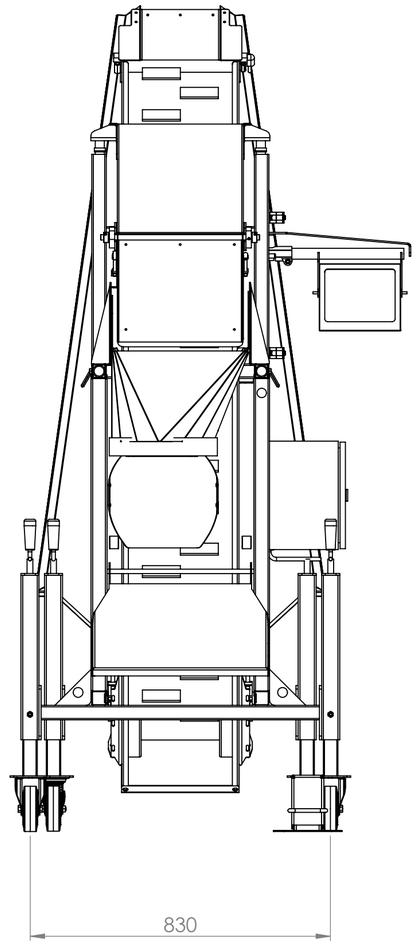

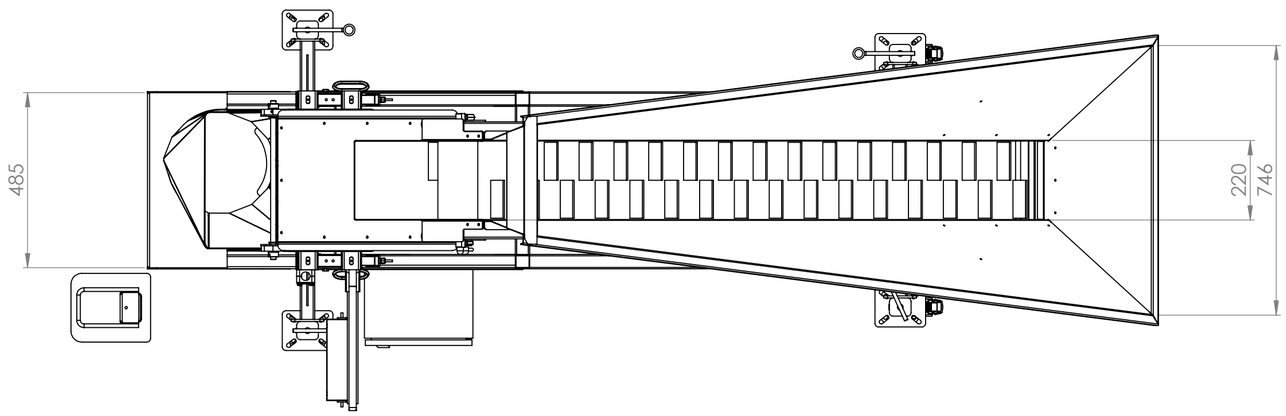

ART.-NR. 134950				WERKSTOFF:	ENTGRATEN UND SCHARFE KANTEN BRECHEN
	NAME	DATUM	OBERFLÄCHE 38.16 m²	BENENNUNG:	TN 210 E
GEZEICHNET	AH	24.03.2016			
GEPRÜFT			GEWICHT 253.48 kg		
Letzte Änderung					
Rev.	Datum	Name	STATUS in Bearbeitung		
			EURO-Jabelmann Wilsumer Straße 33, 49847 Itterbeck Tel. 05948/9326990 Fax 05948/93269929	ZEICHNUNGSNR. 013023	
				MASSSTAB: 1:12 ZEICHNUNG NICHT SKALIEREN	BLATT 4 VON 4 Format A2

NICHT FREIGEGEBEN!