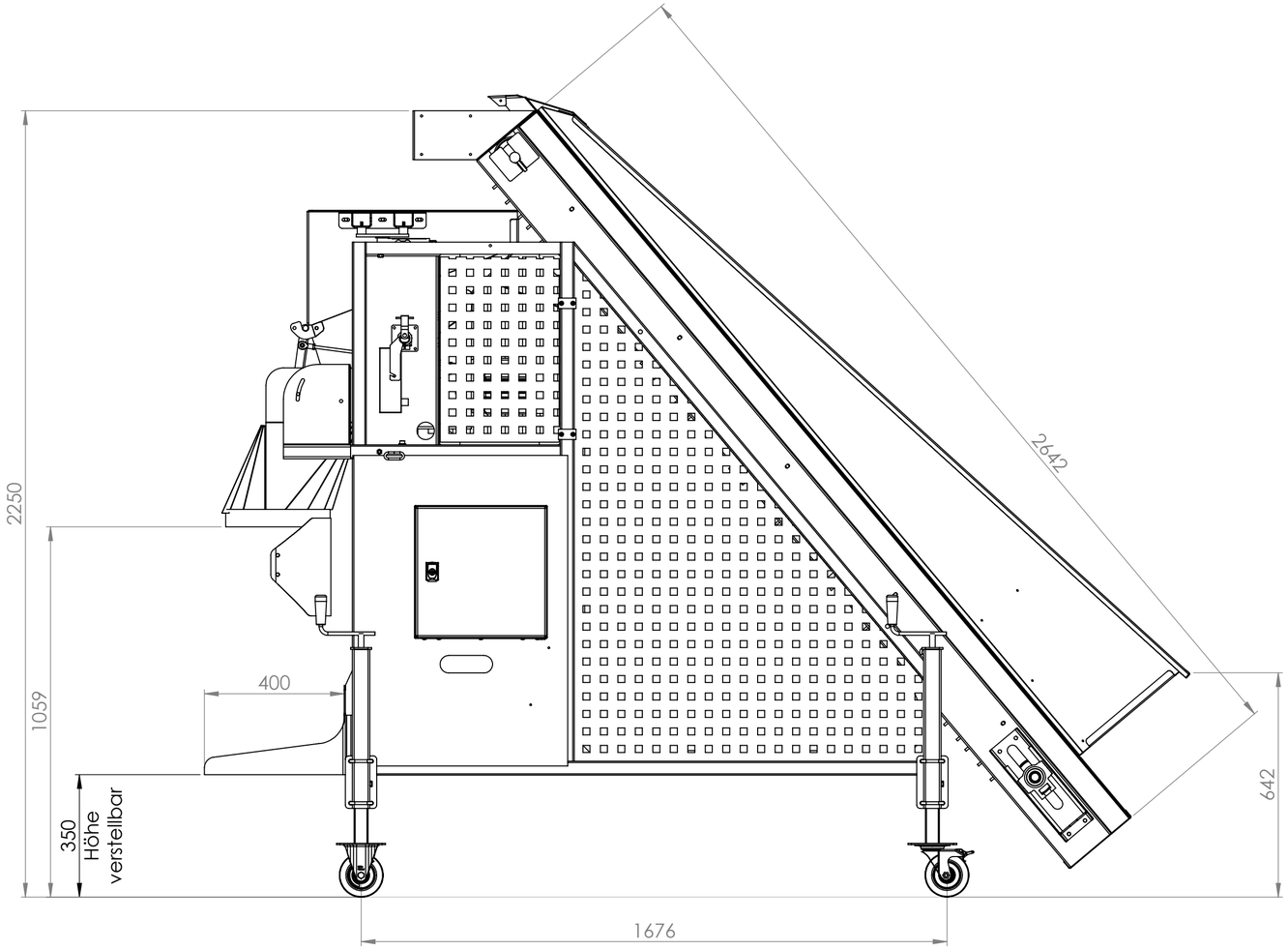

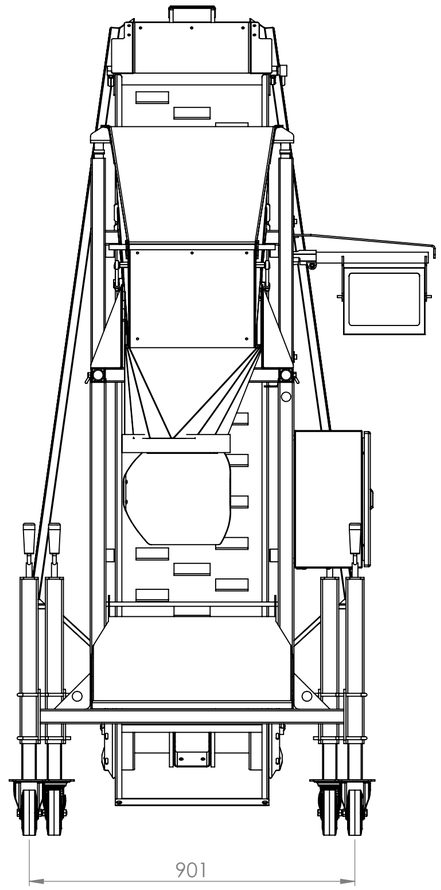

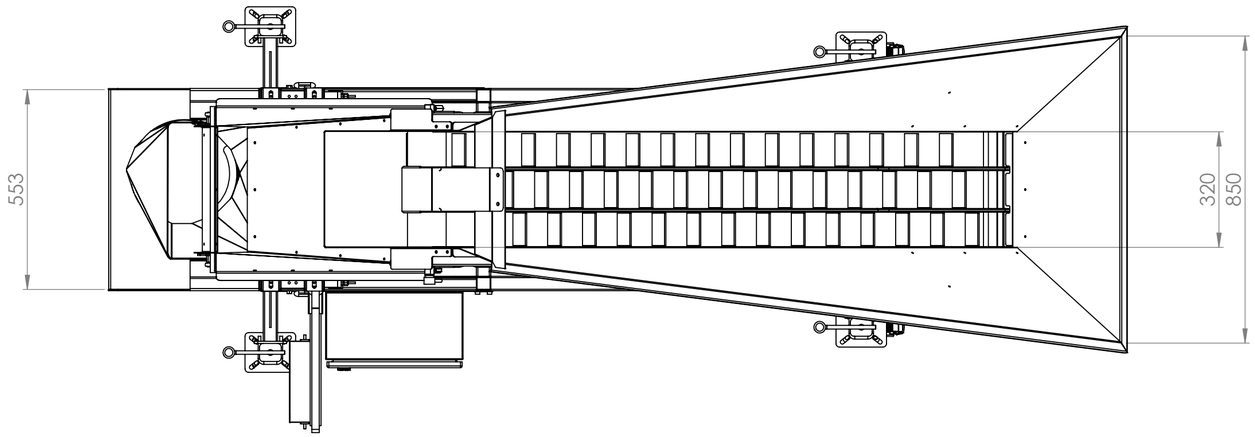

ART.-NR. 135110				WERKSTOFF:	ENTGRATEN UND SCHARFE KANTEN BRECHEN
	NAME	DATUM	OBERFLÄCHE 0.000 m²	BENENNUNG:	TN 260 E
GEZEICHNET	AH	19.02.2016			
GEPRÜFT			GEWICHT 0.000 kg		
Letzte Änderung					
Rev.	Datum	Name	STATUS in Bearbeitung		
			BÜRO-Jabelmann Wilsumer Straße 33, 49847 Itterbeck Tel. 05948/9326990 Fax 05948/93269929	ZEICHNUNGSNR. 012622	
				MASSSTAB: 1:12 ZEICHNUNG NICHT SKALIEREN	BLATT 4 VON 4 Format A2

NICHT FREIGEGEBEN!