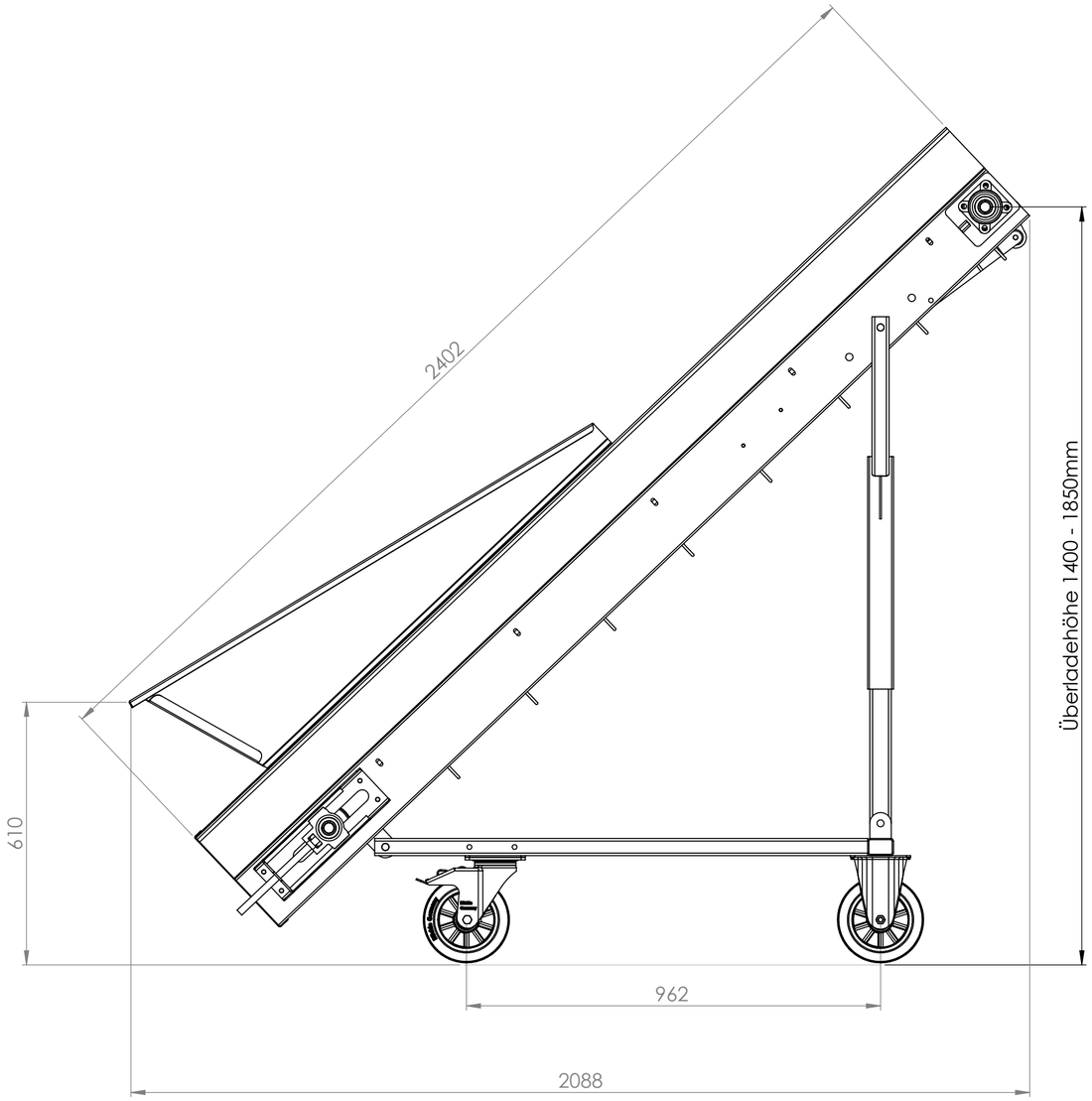

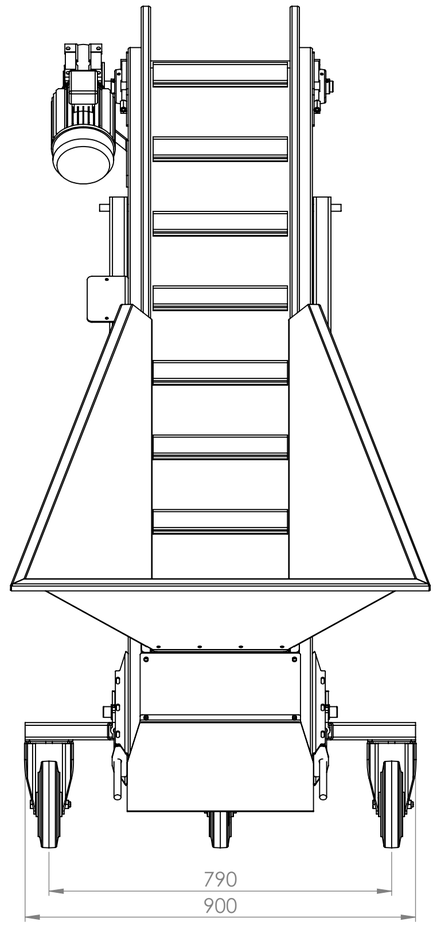

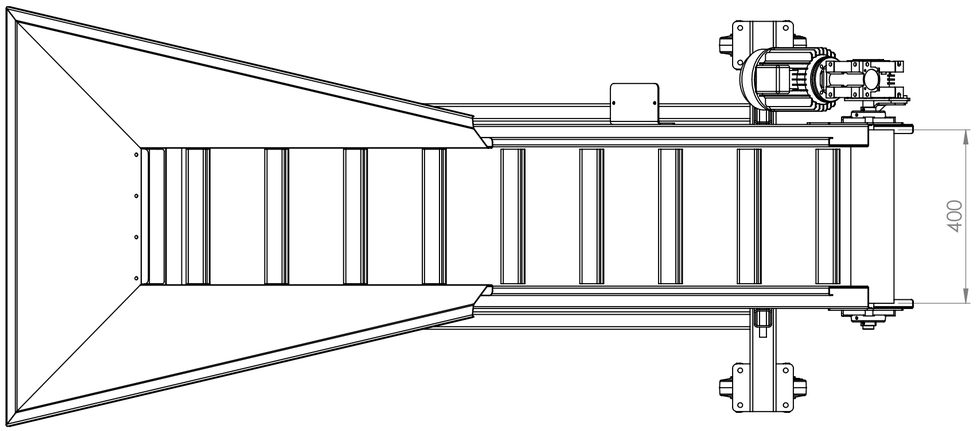

ART.-NR. 114000				WERKSTOFF:	ENTGRATEN UND SCHARFE KANTEN BRECHEN
	NAME	DATUM	OBERFLÄCHE 16,83 m²	BENENNUNG:	V 2400
GEZEICHNET	FM	05.09.2017			
GEPRÜFT			GEWICHT 134.95 kg		
Letzte Änderung					
Rev.	Datum	Name	STATUS in Bearbeitung		
				ZEICHNUNGSNR. 027765	
				MASSSTAB: 1:10	ZEICHNUNG NICHT SKALIEREN / BLATT 3 VON 3 / Format A2

NICHT FREIGEGEBEN!

BÜRO-Jabelmann
Wilsumer Straße 33, 49847 Itterbeck
Tel. 05948/9326990 Fax 05948/93269929