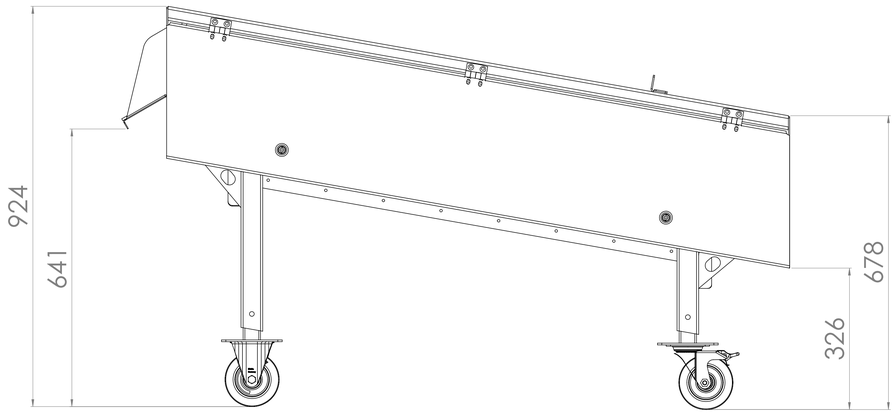

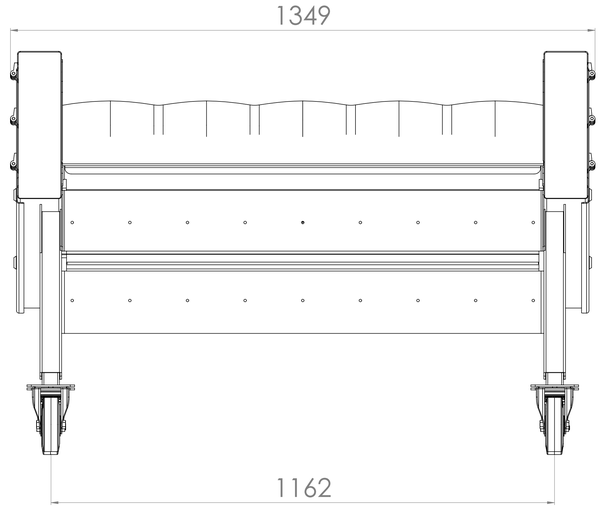

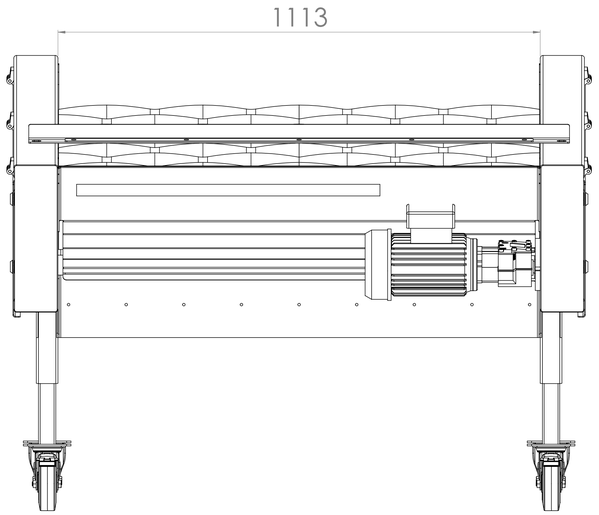

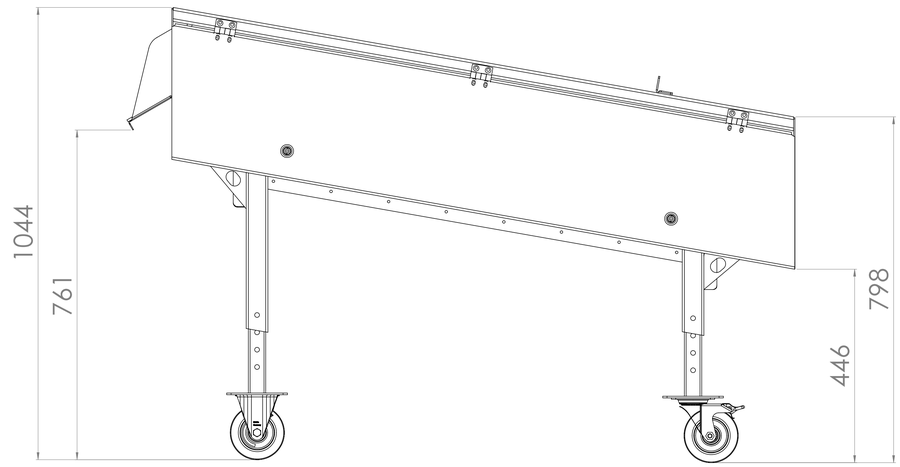

ART.-NR.				WERKSTOFF:	ENTGRATEN UND SCHARFE KANTEN BRECHEN
	NAME	DATUM	OBERFLÄCHE: 8,758 m² m²	BENENNUNG:	V11010 Baugruppen
GEZEICHNET	NH	12.12.2022	GEWICHT: kg		
GEPRÜFT					
Letzte Änderung					
Rev.	Datum	Name	in Bearbeitung		
			EURO-Jabelmann Wilhelm Straße 33, 49847 Theeseck Tel. 05948/93269910 Fax 05948/93269929	ZEICHNUNGSNR.: 004269	
				MASSSTAB: 1:5	ZEICHNUNG NICHT SKALIEREN · BLATT 2 VON 2 · Format A0

NICHT FREIGEGEBEN!