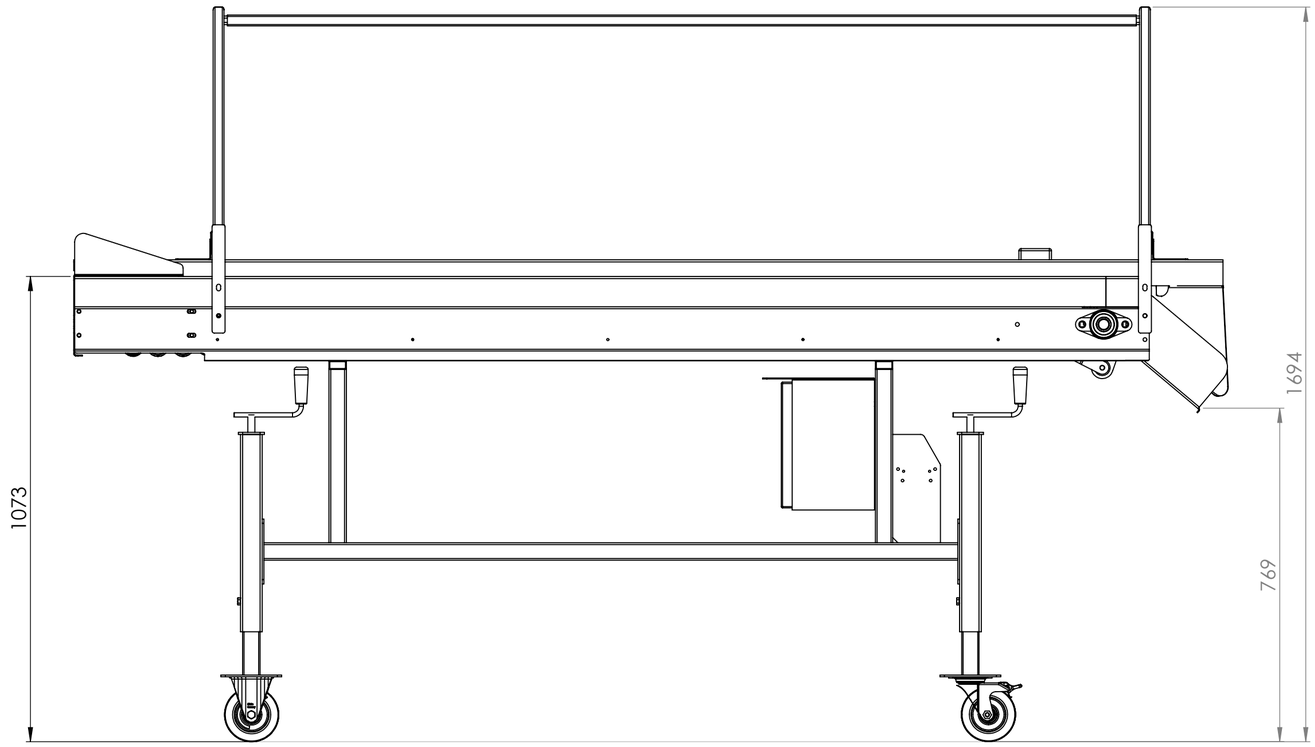

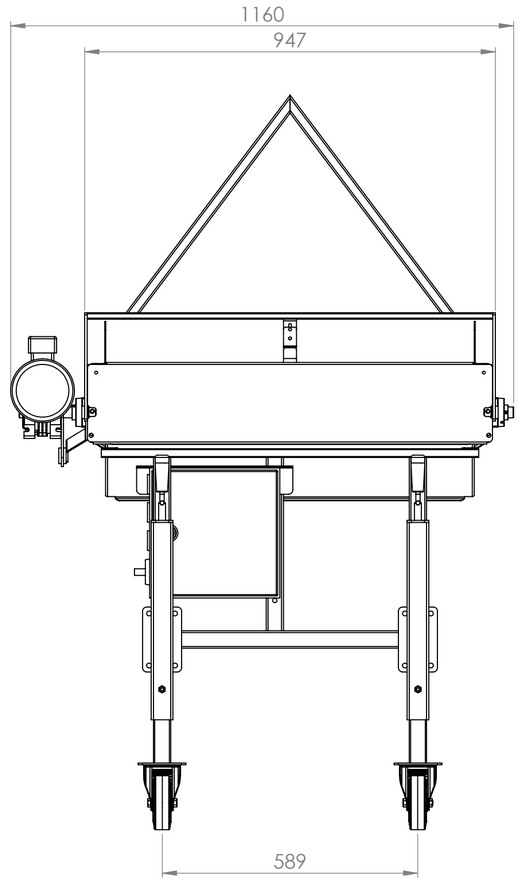

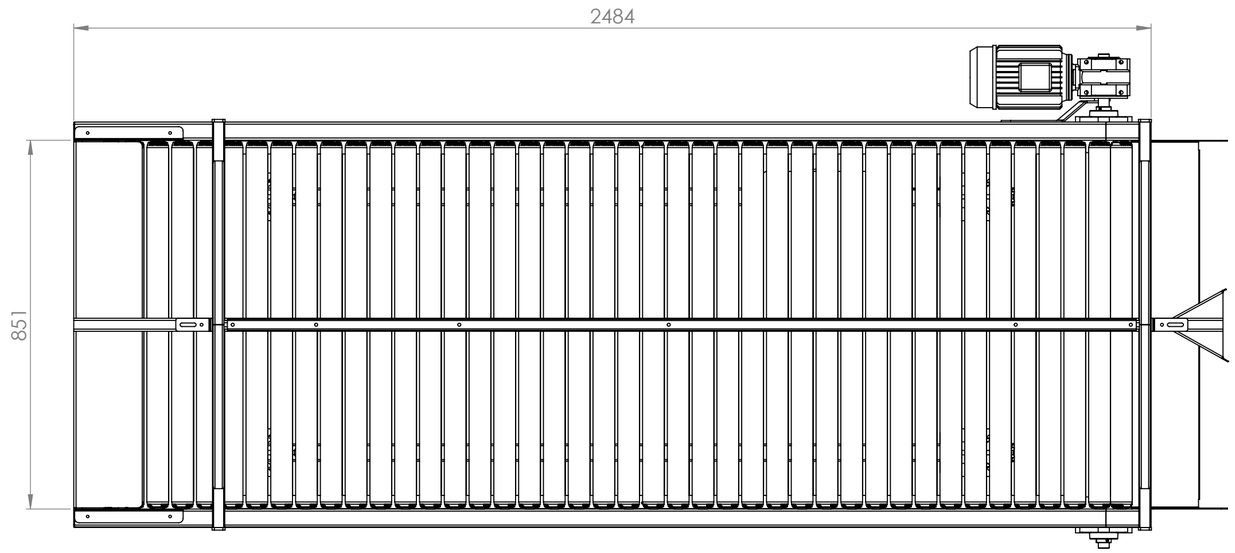

ART.-NR. 110000				WERKSTOFF:	ENTGRATEN UND SCHARFE KANTEN BRECHEN
	NAME	DATUM	OBERFLÄCHE 35.790 m²	BENENNUNG:	V 250/85
GEZEICHNET	AH	19.11.2015			
GEPRÜFT			GEWICHT 152.768 kg		
Letzte Änderung					
Rev.	Datum	Name	STATUS in Bearbeitung		
			EURO-Jabelmann Wilsumer Straße 33, 49847 Itterbeck Tel. 05948/9326990 Fax 05948/93269929	ZEICHNUNGSNR. 011568	
				MASSSTAB: 1:10 ZEICHNUNG NICHT SKALIEREN	BLATT 3 VON 3 Format A2

NICHT FREIGEGEBEN!