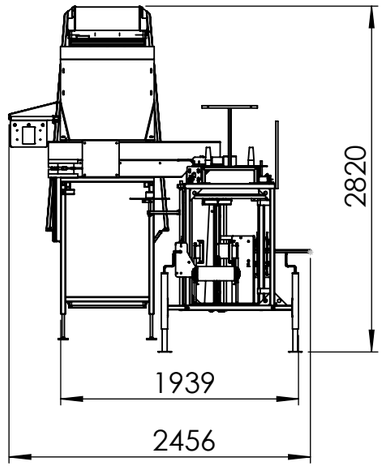

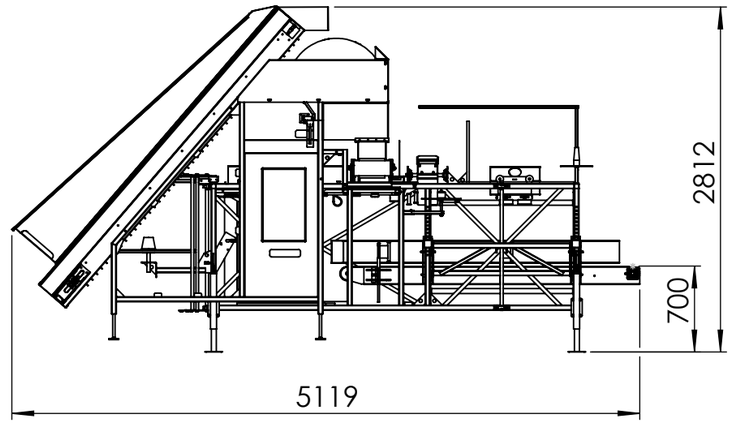

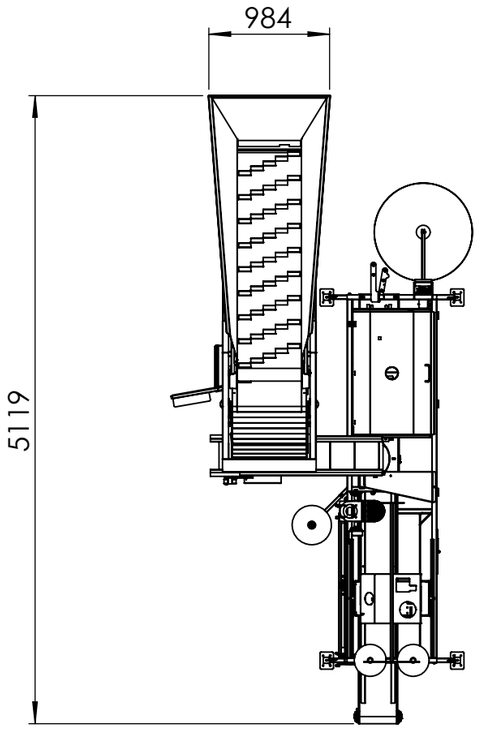

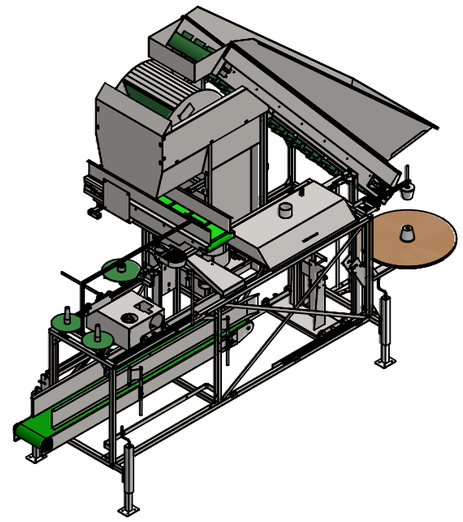

ART.-NR.				WERKSTOFF: Material <nicht festgelegt>	ENTGRATEN UND SCHARFE KANTEN BRECHEN
	NAME	DATUM	OBERFLÄCHE 89.3 m²	BENENNUNG: Anlagenlayout	
GEZEICHNET	WP	04.10.2023			
GEPRÜFT			GEWICHT 514.1 kg		
Letzte Änderung					
Rev.	Datum	Name	STATUS in Bearbeitung		
				ZEICHNUNGSNR.	
			Wilsumer Straße 33, 49847 Itterbeck Tel. 05948/9326990 Fax 05948/93269929	MASSSTAB: 1:50 ZEICHNUNG NICHT SKALIEREN	BLATT 1 VON 1 / Format A3

Nicht Freigegeben