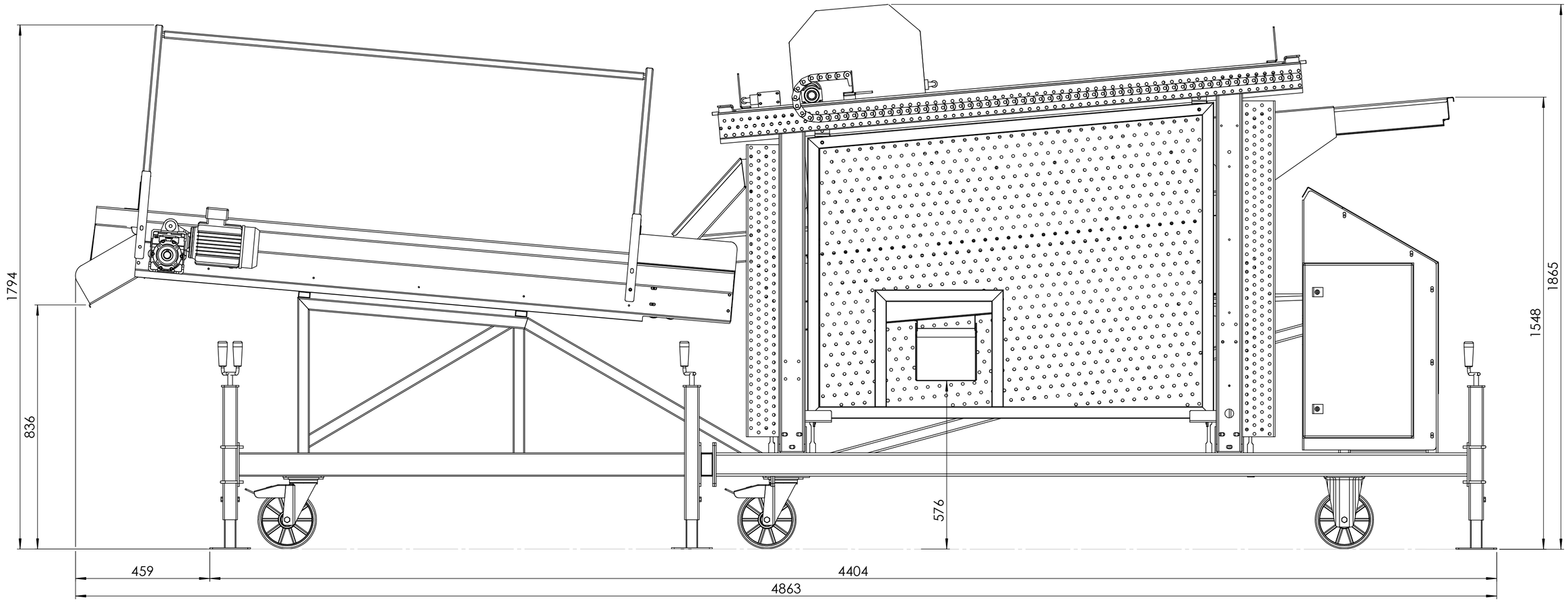

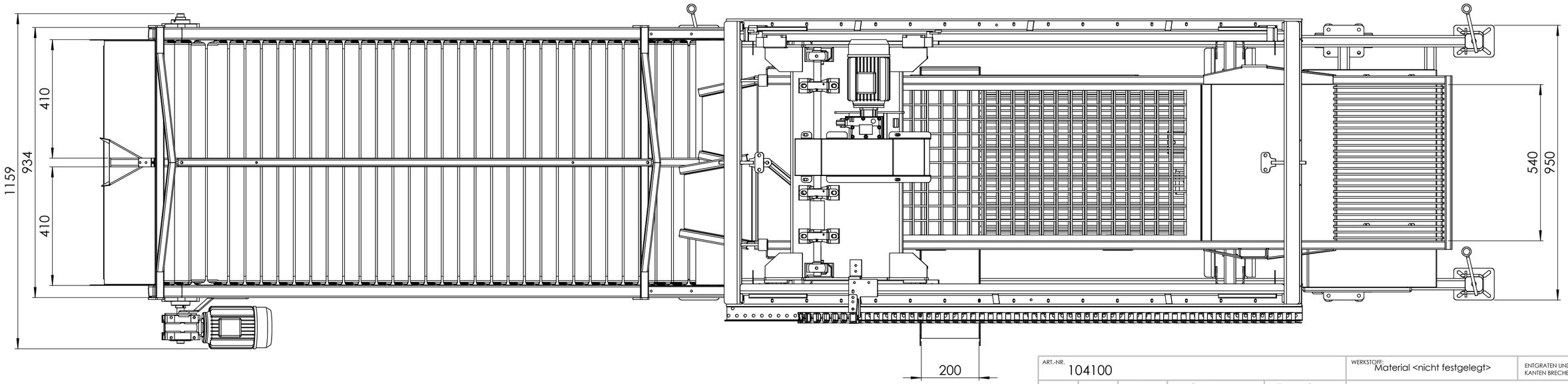

ART.-NR. 104100					WERKSTOFF: Material <nicht festgelegt>	ENTGRATEN UND SCHARFE KANTEN BRECHEN
	NAME	DATUM	OBERFLÄCHE 0.0 m²	Allgemein-toleranzen DIN ISO 2768-m	BENENNUNG: JKS 126/3 Alpha	
GEZEICHNET	NH	09.05.2022				
GEPRÜFT			GEWICHT 0.0 kg			
Letzte Änderung				Schutzvermerk: DIN ISO 16016:2017-08		
Rev.	Datum	Name	STATUS in Bearbeitung			
			EURO-Jakelmann Wilsumer Straße 19-21, 49847 Itterbeck Tel. 05948/9339-0 Fax 05948/9339-25		ZEICHNUNGSNR. 077063	
					MASSSTAB: 1:10	BLATT 7 VON 7	Format A2