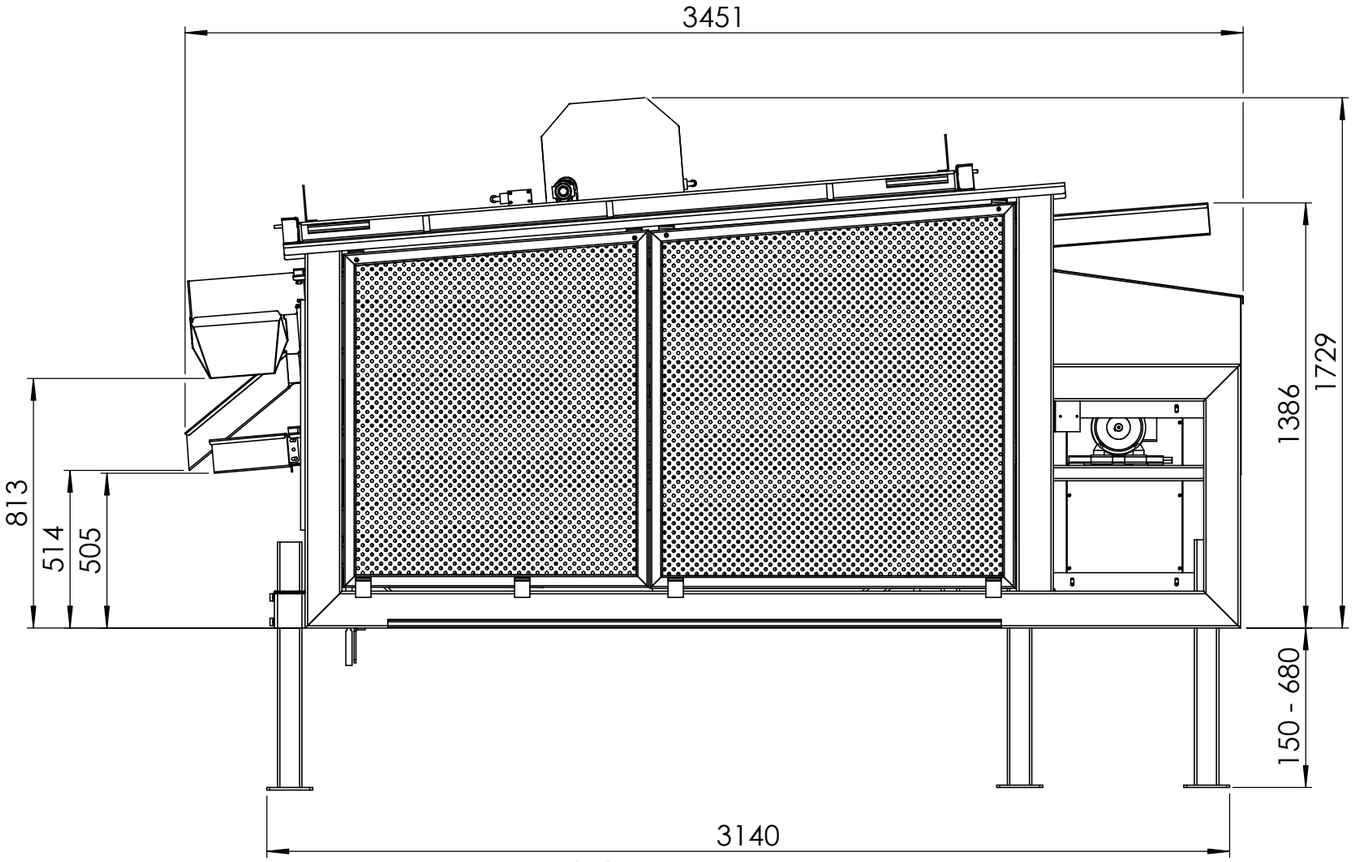

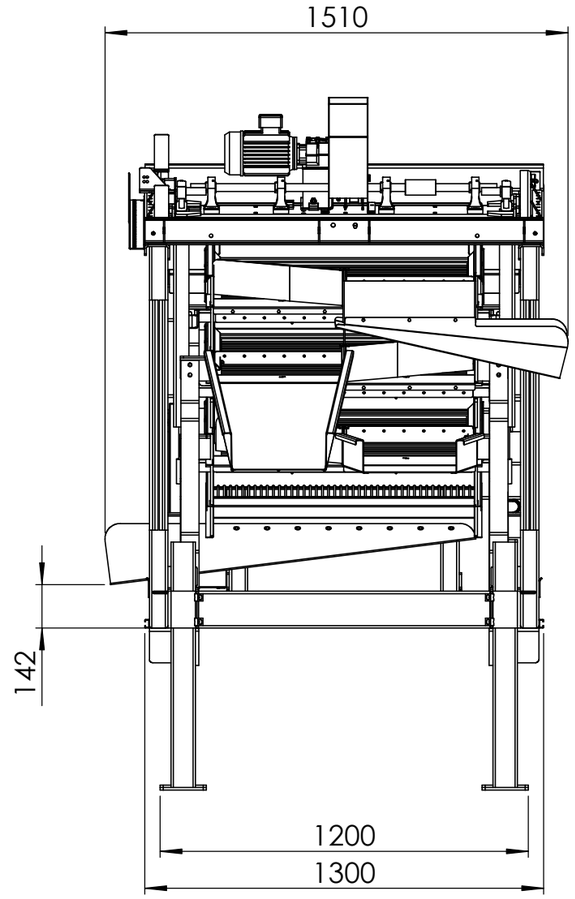

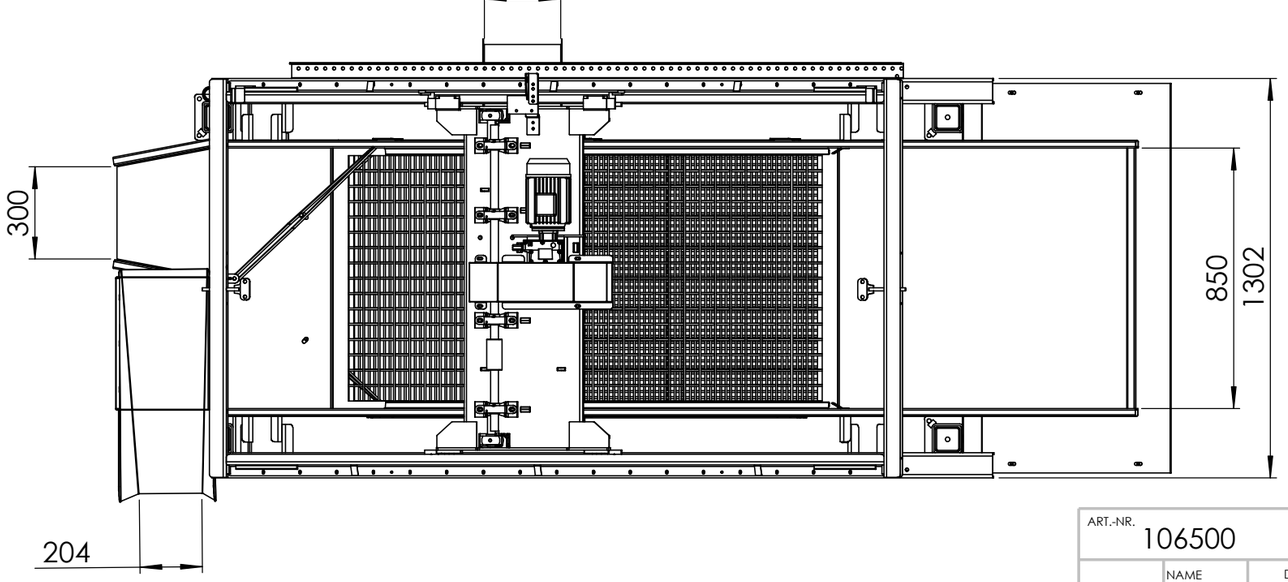

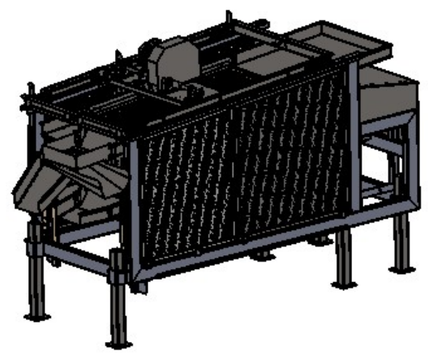

ART.-NR. 106500				WERKSTOFF: Material <nicht festgelegt>	ENTGRATEN UND SCHARFE KANTEN BRECHEN
	NAME	DATUM	OBERFLÄCHE 82.56 m²	Allgemeintoleranzen DIN ISO 2768-m	BENENNUNG: JKS 165/4 ALPHA
GEZEICHNET	NH	10.02.2021			
GEPRÜFT			GEWICHT 910.71 kg		
Letzte Änderung				Schutzvermerk: DIN ISO 16016:2017-08	
Rev.	Datum	Name	STATUS in Bearbeitung		
			EURO-Jabelmann		ZEICHNUNGSNR. 062504
			Wilsumer Straße 19-21, 49847 Itterbeck Tel. 05948/9339-0 Fax 05948/9339-25		MASSSTAB: 1:20 / BLATT 8 VON 8 / Format A3