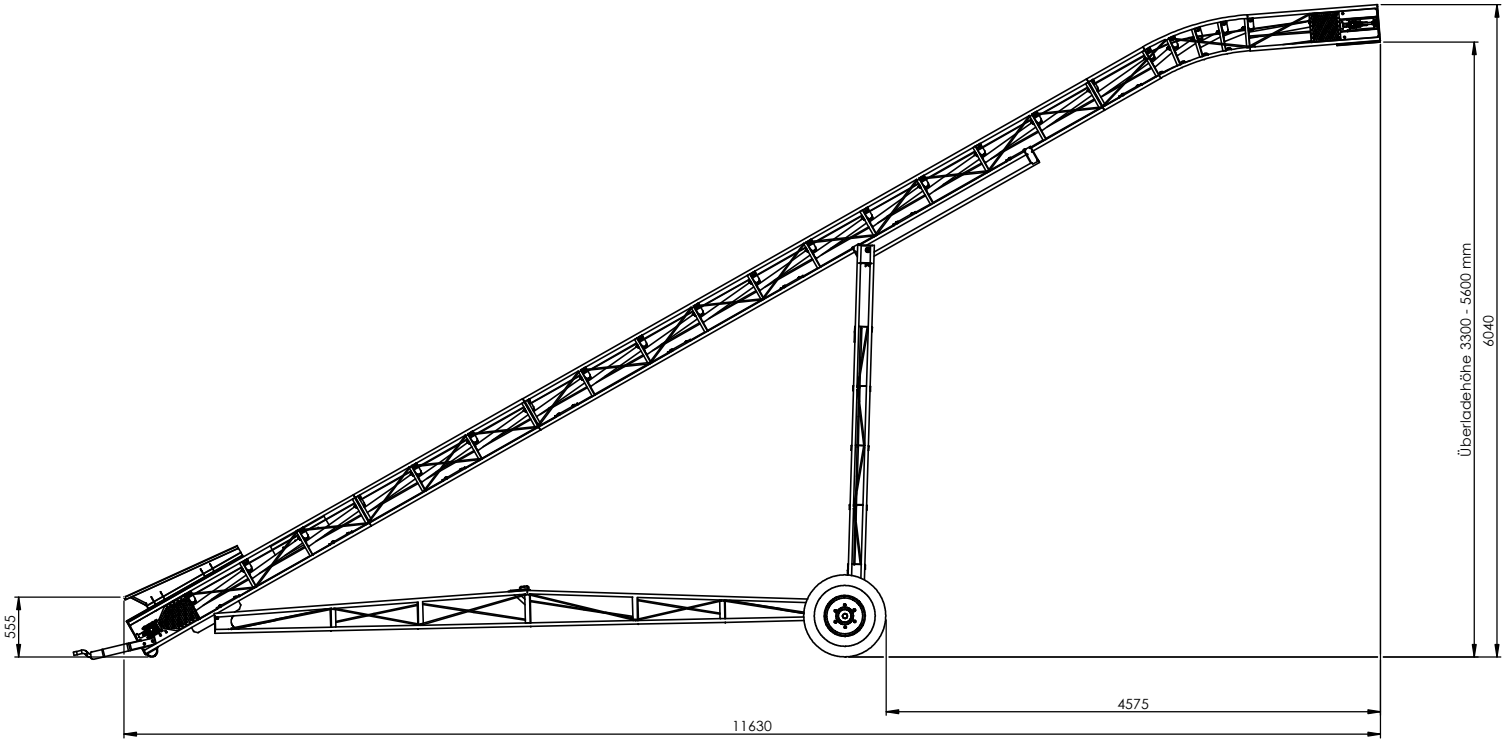

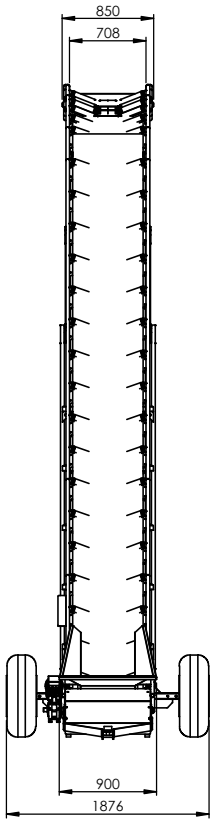

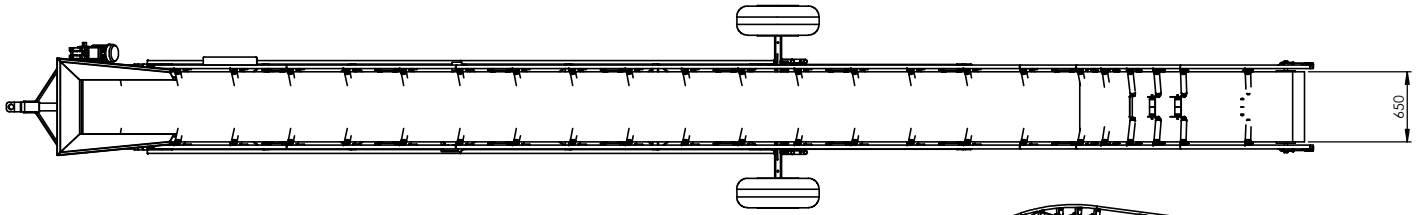

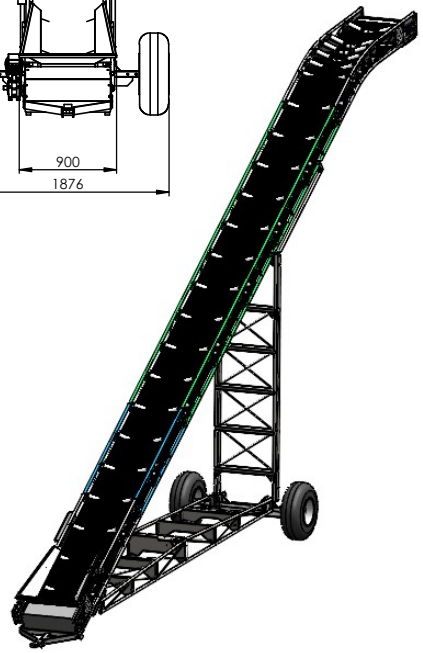

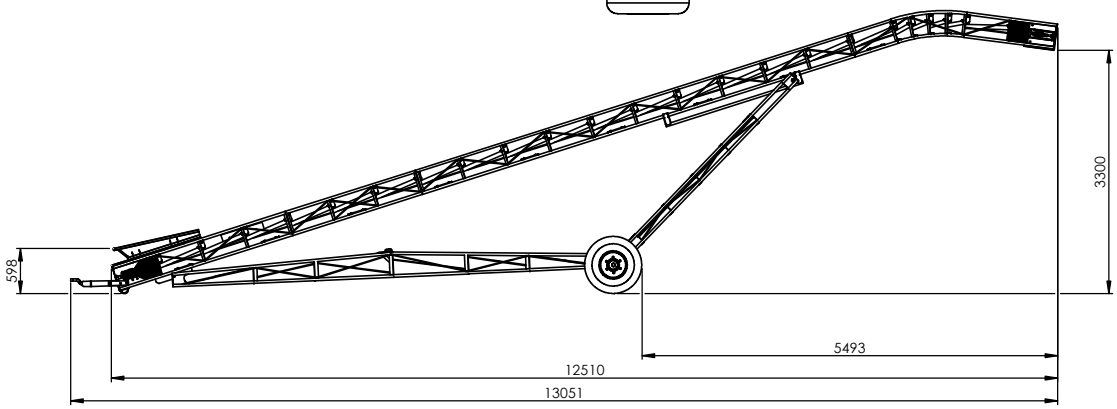

ART.-NR. 2,1,2424					WERKSTOFF: / ENTGRATEN UND SCHARFE KANTEN BRECHEN
	NAME	DATUM	OBERFLÄCHE 90.72 m²	Allgemeintoleranzen DIN ISO 2768-m	BENENNUNG: Muldenband V12650 mit Knick
GEZEICHNET	IK	05.07.2017	GEWICHT 917.08 kg	Schutzvermerk: DIN ISO 16016:2017-08	
GEPRÜFT					
Letzte Änderung			STATUS in Bearbeitung		
Rev.	Datum	Name			
			EURO-Jabelmann		ZEICHNUNGSNR. 026148
			Wilsumer Straße 19-21, 49847 Itterbeck		
			Tel. 05948/9339-0 Fax 05948/9339-25		MASSSTAB: 1:35 / BLATT 3 VON 3 / Format A2