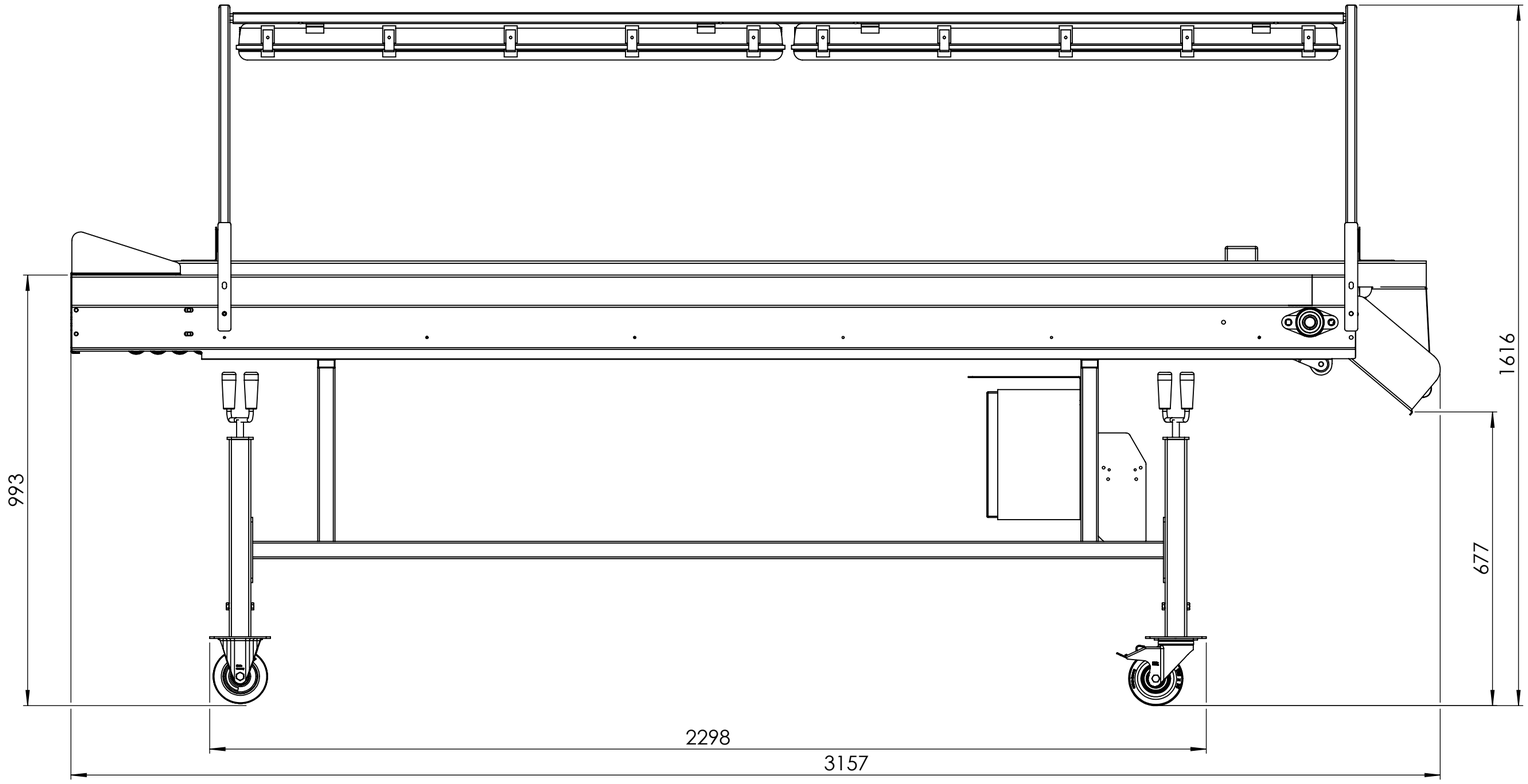

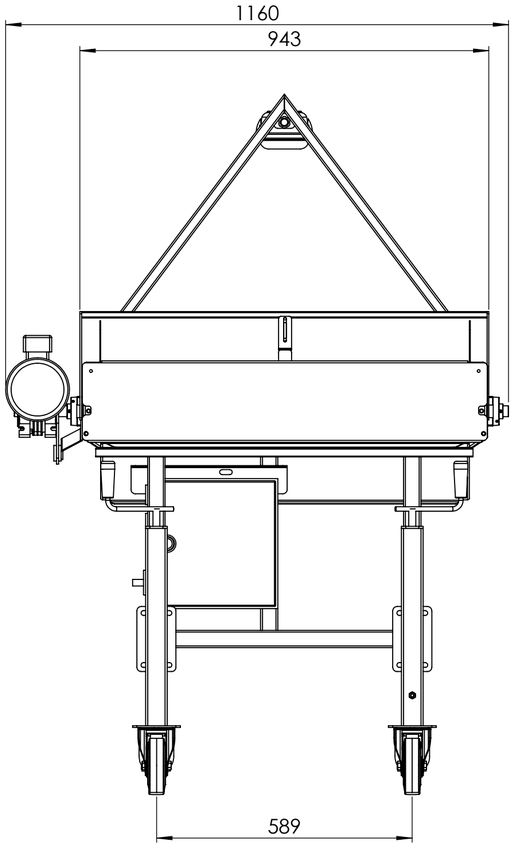

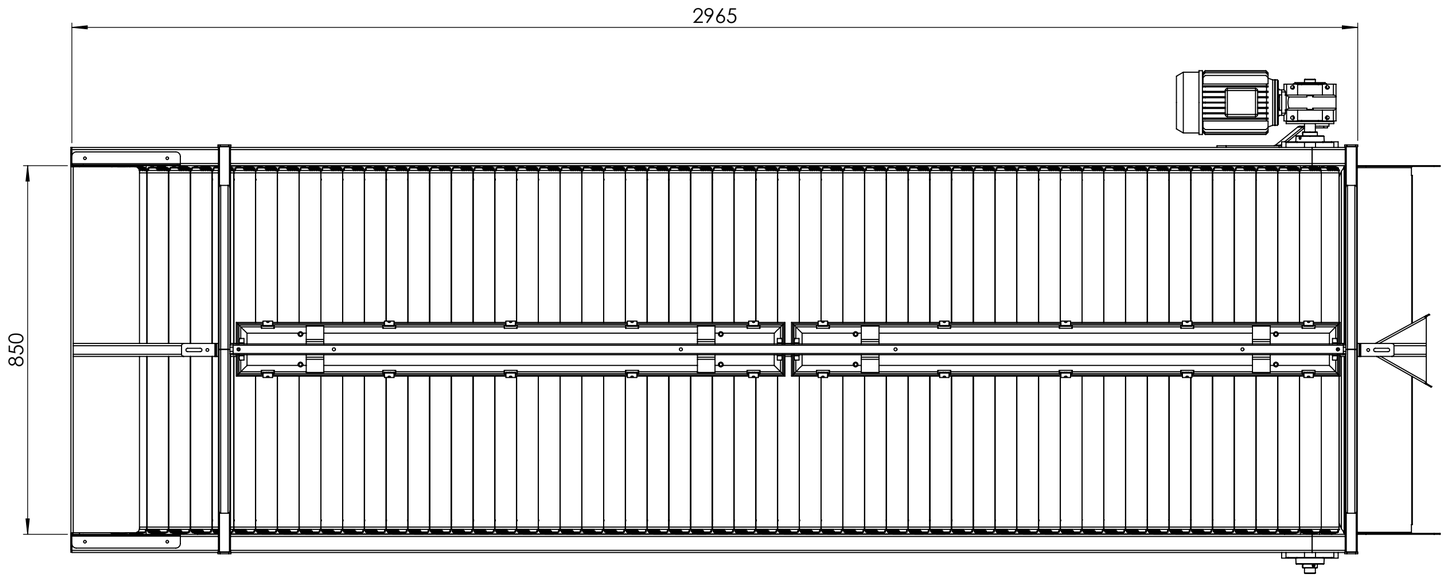

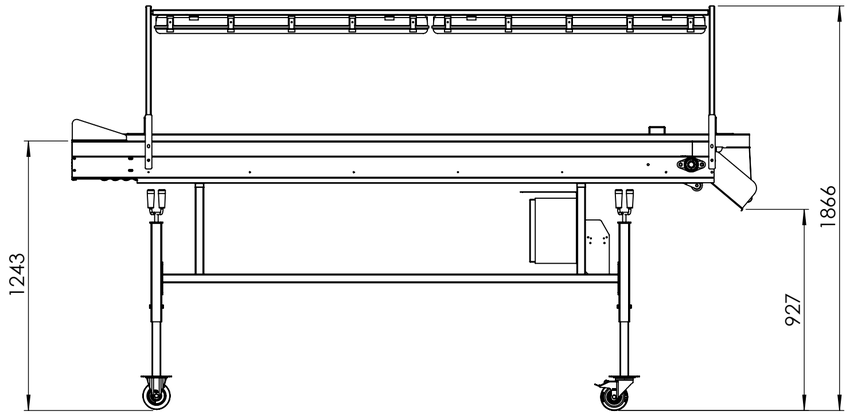

ART.-NR. 991621				WERKSTOFF: Material <nicht festgelegt>	ENTGRATEN UND SCHARFE KANTEN BRECHEN
	NAME	DATUM	OBERFLÄCHE 0.0 m²	Allgemein-toleranzen DIN ISO 2768-m	BENENNUNG: Rollenverlesetisch V 300/85 (Sonderanfertigung)
GEZEICHNET	NH	08.12.2021			
GEPRÜFT			GEWICHT 0.0 kg	Schutzvermerk: DIN ISO 16016:2017-08	
Letzte Änderung					
Rev.	Datum	Name	STATUS in Bearbeitung		ZEICHNUNGSNR. 072272
			EURO-Jabelmann		
			Wilsumer Straße 19-21, 49847 Itterbeck Tel. 05948/9339-0 Fax 05948/9339-25		MASSSTAB: 1:10 / BLATT 3 VON 3 / Format A2