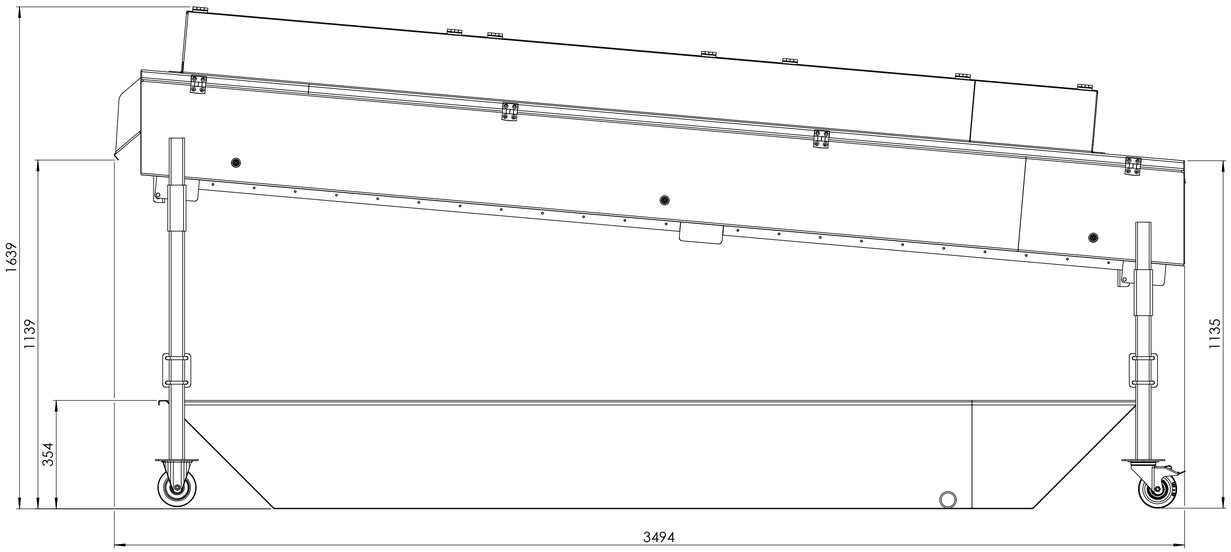

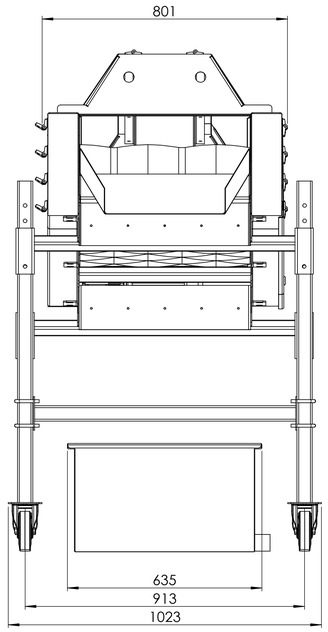

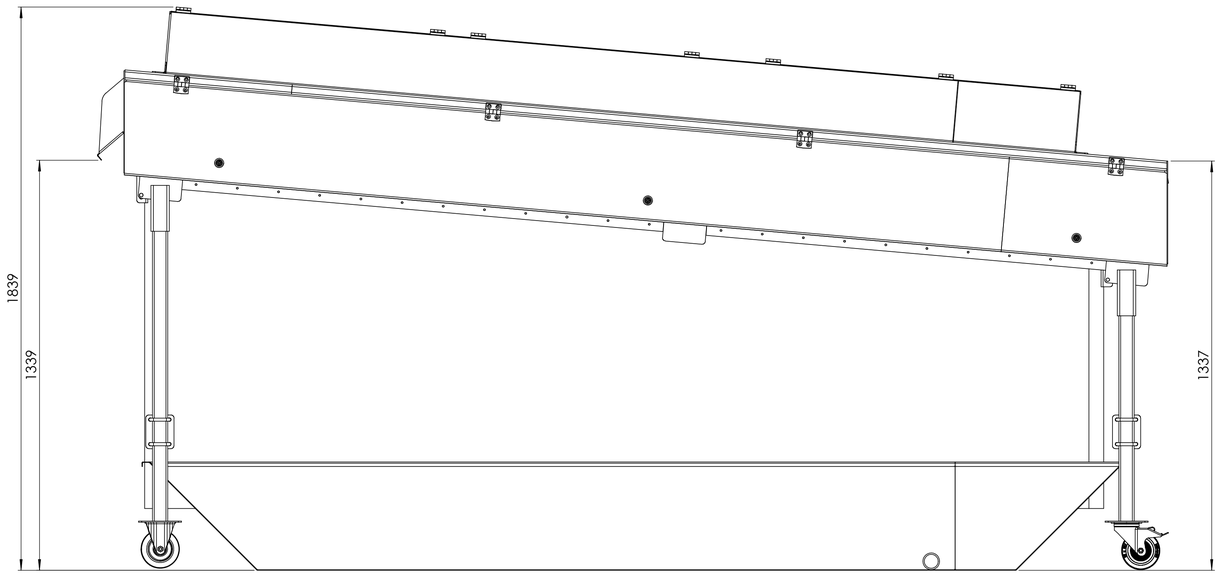

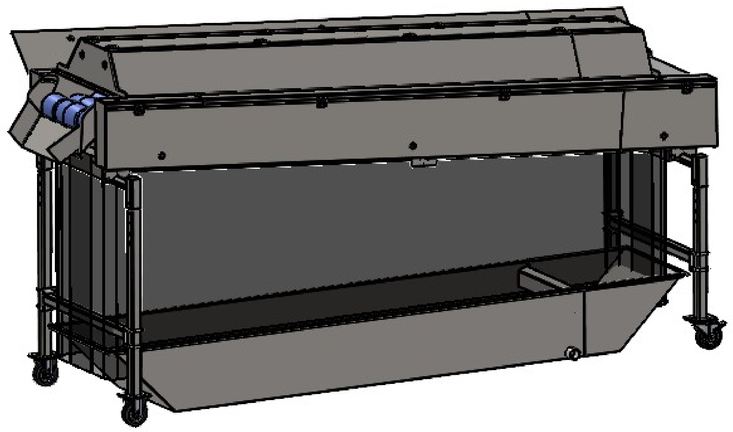

ART.-NR. 2,2,15,010079				WERKSTOFF: Material <nicht festgelegt>	ENTGRATEN UND SCHARFE KANTEN BRECHEN
	NAME	DATUM	OBERFLÄCHE 60,1 m²	Allgemein-toleranzen DIN ISO 2768-m	BENENNUNG: Bürstenmaschine V5525
GEZEICHNET	WP	20.09.2024	GEWICHT 578.3 kg		
GEPRÜFT				Schutzvermerk: DIN ISO 16016:2017-08	
Letzte Änderung			STATUS in Bearbeitung		
Rev.	Datum	Name			
			EURO-Jabelmann GmbH Wilsumer Straße 19-21, 49847 Itterbeck Tel. 05948/9339-0 Fax 05948/9339-25		ZEICHNUNGSNR. 097171
					MASSSTAB: 1:10 / BLATT 2 VON 2 / Format A1