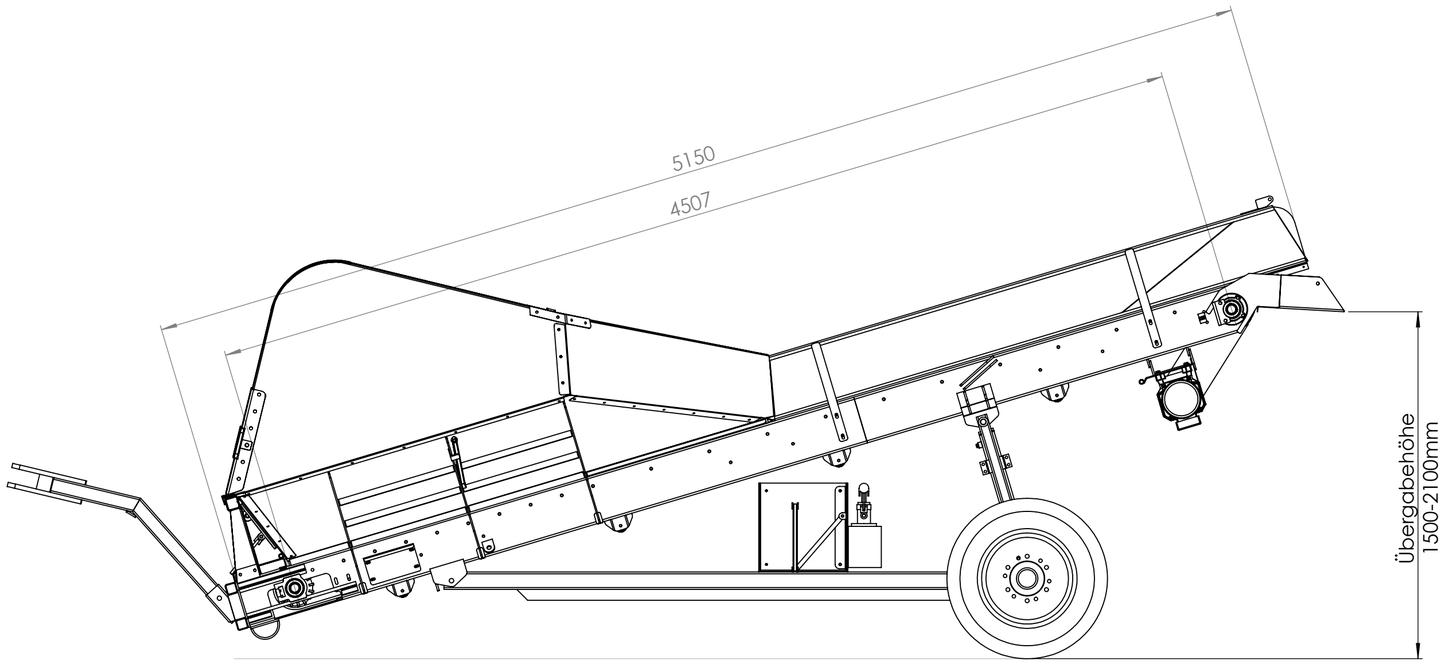

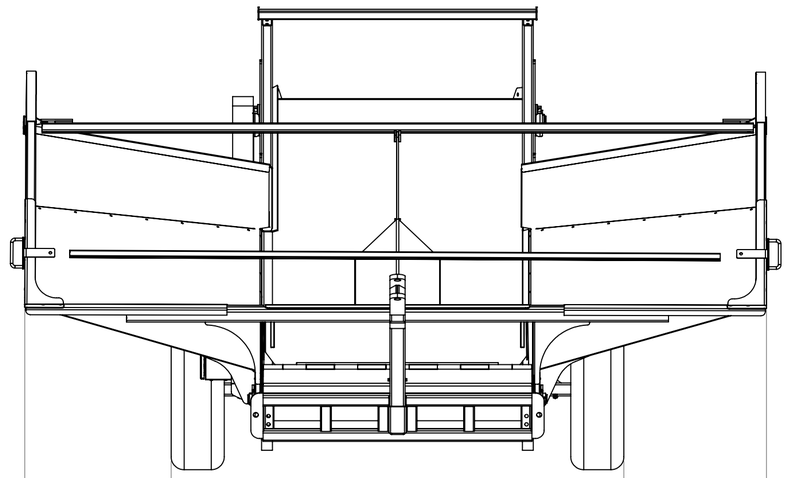



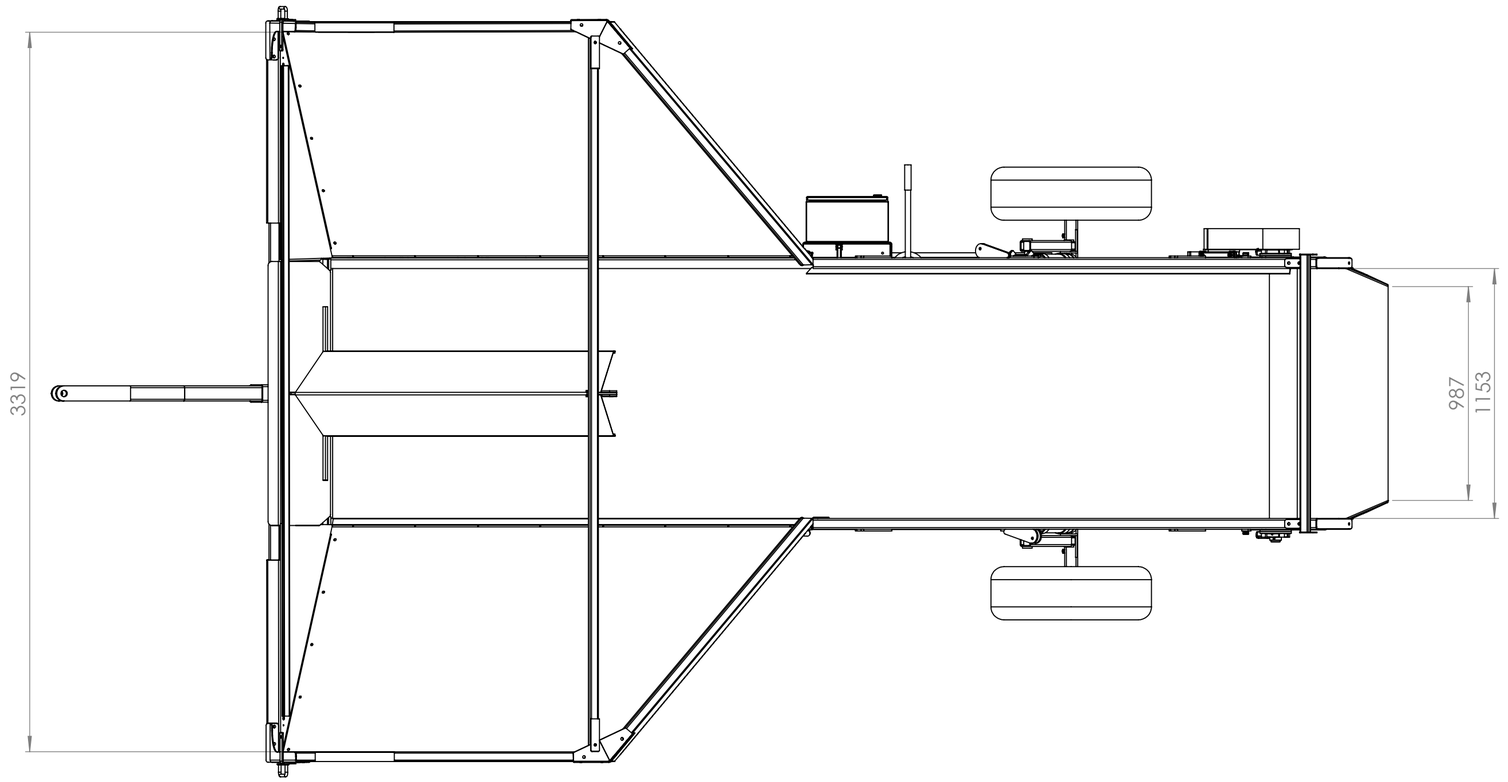

ART.-NR. 151160				WERKSTOFF:	ENTGRATEN UND SCHARFE KANTEN BRECHEN
	NAME	DATUM	OBERFLÄCHE 52,14 m² m²	BENENNUNG: EURO-Jabelmann Sturzbunker V 45120	
GEZEICHNET	CW	19.05.2022			
GEPRÜFT			GEWICHT kg		
Letzte Änderung					
Rev.	Datum	Name	STATUS in Bearbeitung	ZEICHNUNGSNR. 077382	
			EURO-Jabelmann Wilsumer Straße 33, 49847 Itterbeck Tel. 05948/9326990 Fax 05948/93269929	MASSSTAB: 1:20 ZEICHNUNG NICHT SKALIEREN	BLATT 3 VON 3 Format A2

Nicht Freigegeben