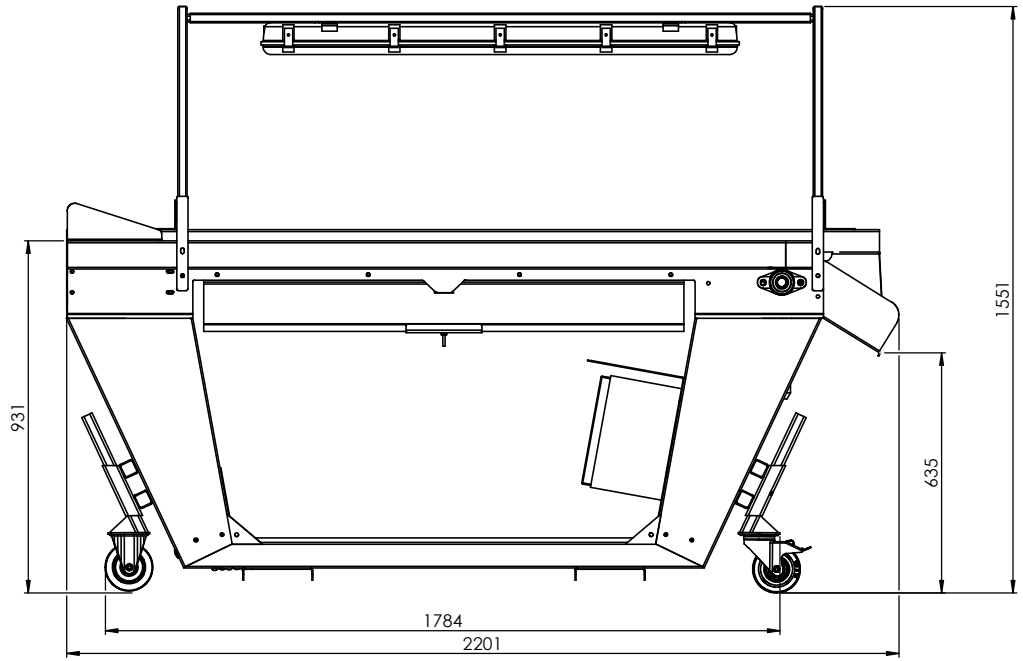

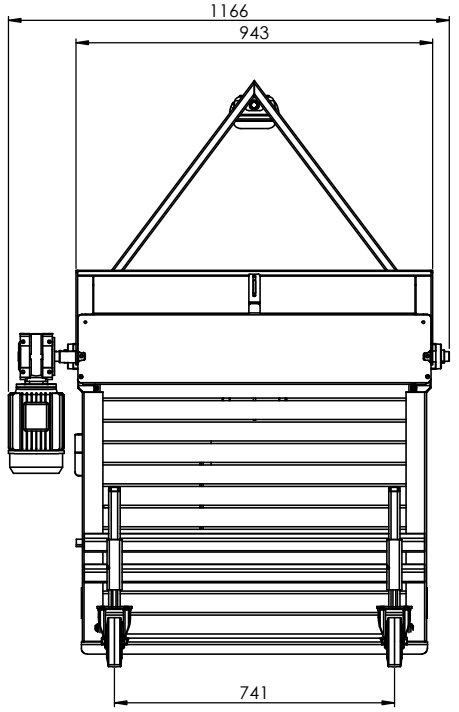

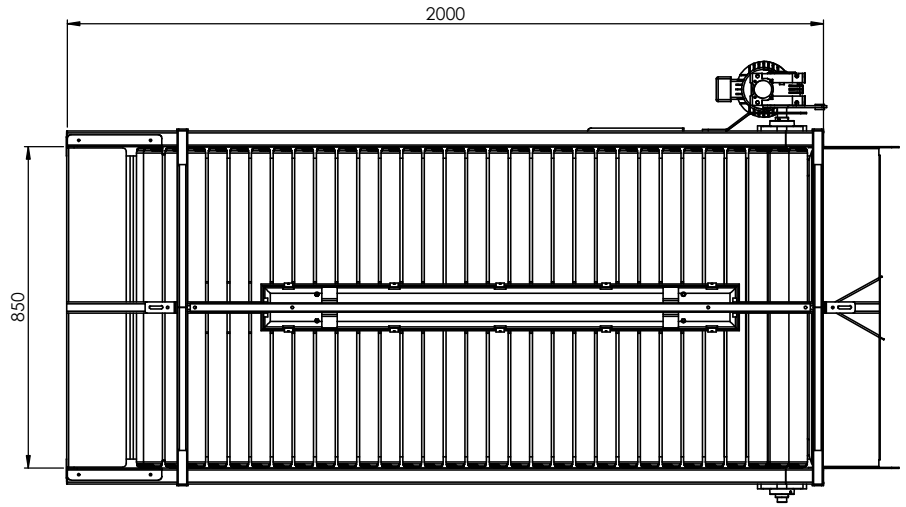

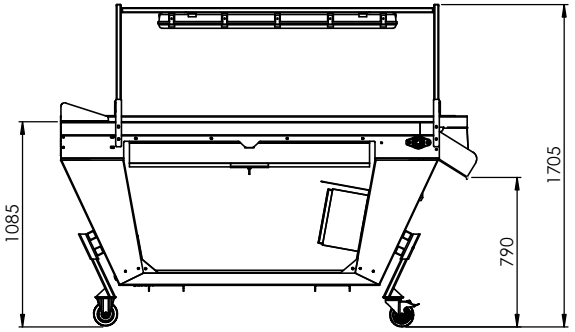

ART.-NR. 109500					WERKSTOFF:
	NAME	DATUM	OBERFLÄCHE 0.000 m²	Allgemeintoleranzen DIN ISO 2768-m	ENTGRATEN UND SCHARFE KANTEN BRECHEN
GEZEICHNET	LE	24.09.2025	GEWICHT 0.000 kg		BENENNUNG: Rollenverlesetisch V200/85 S
GEPRÜFT				Schutzvermerk: DIN ISO 16016:2017-08	
Letzte Änderung			STATUS in Bearbeitung		ZEICHNUNGSNR. 006735
Rev.	Datum	Name			
			EURO-Jabelmann		
			Wilsumer Straße 19-21, 49847 Itterbeck Tel. 05948/9339-0 Fax 05948/9339-25		MASSSTAB: 1:10 BLATT 3 VON 3 Format A2